組織図

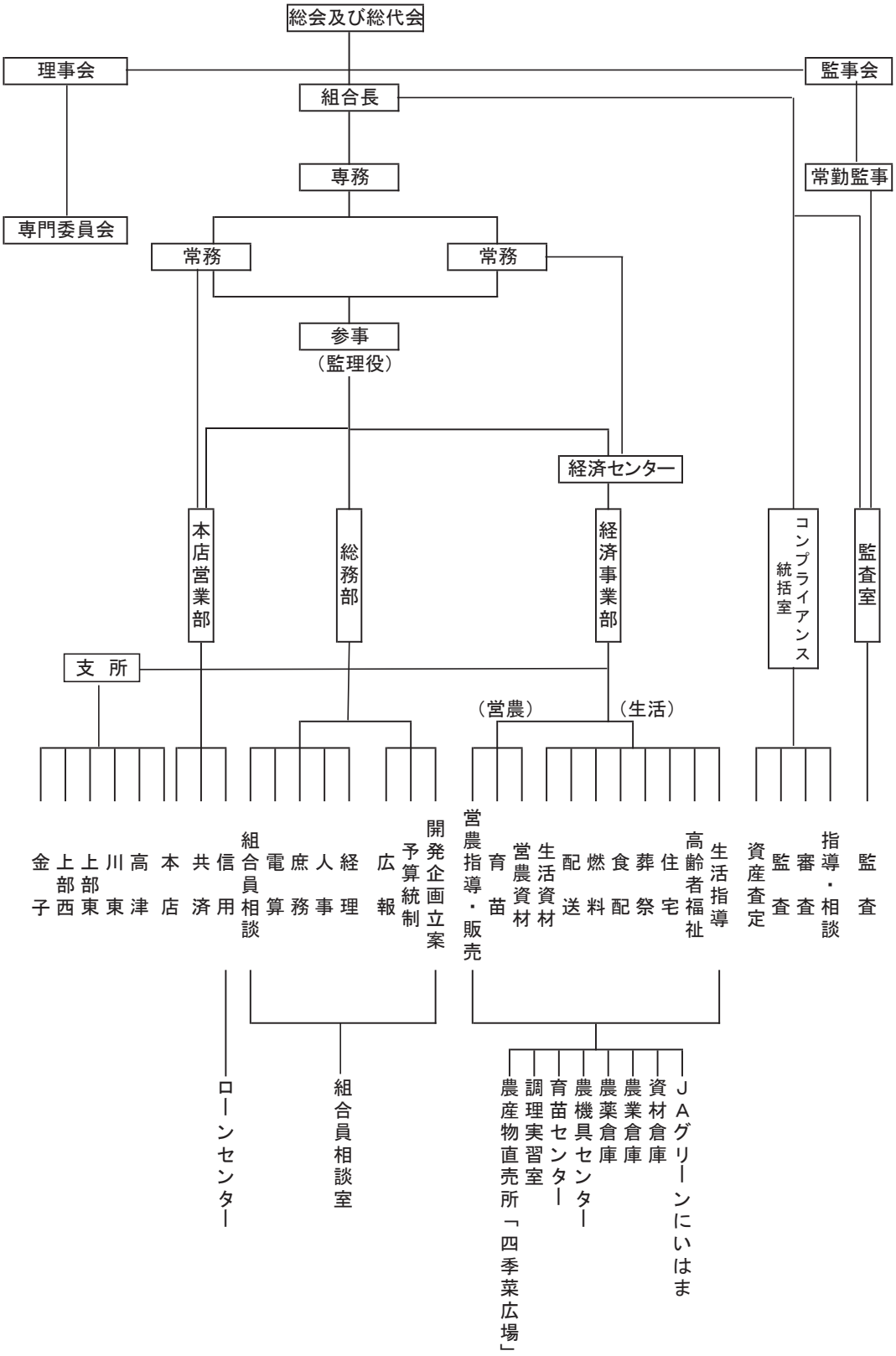
総会及び総代会
理事会
監事会
組合長
専務
常勤監事
専門委員会
常務
常務
参事
（監理役）
経済センター
本店営業部
総務部
経済事業部
コンプライアンス統括室
監査室
支　所
（営農）
（生活）
金子
上部西
上部東
川東
高津
本店
共済
信用
組合員相談
電算
庶務
人事
経理
広報
予算統制
開発企画立案
営農指導・販売
育苗
営農資材
生活資材
配送
燃料
食配
葬祭
住宅
高齢者福祉
生活指導
資産査定
監査
審査
指導・相談
監査
ローンセンター
組合員相談室
農産物直売所「四季菜広場」
調理実習室
育苗センター
農機具センター
農薬倉庫
農業倉庫
資材倉庫
JAグリーンにいはま